SILO PARA BAG

Capacidade:
3.5 m³ de volume

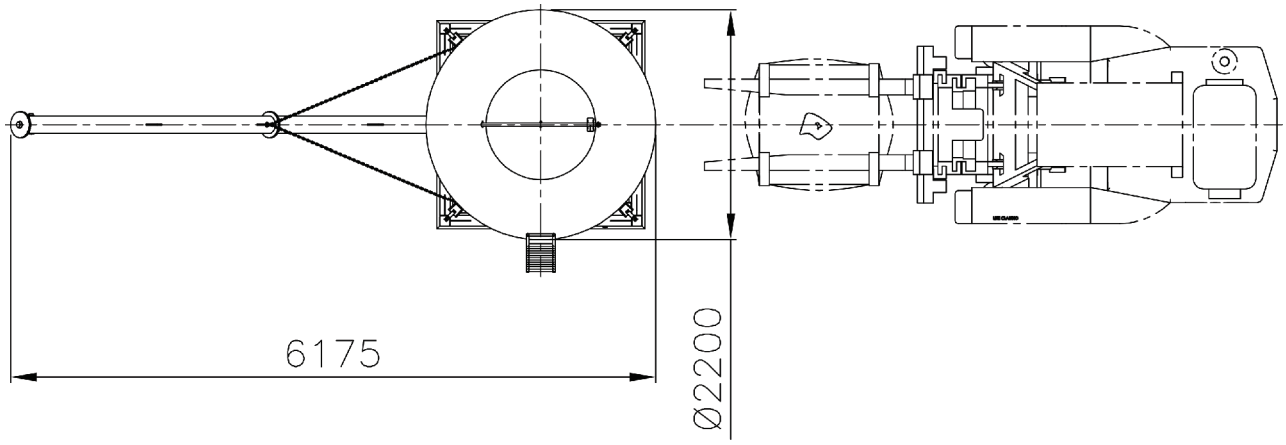

SILO PARA BAG	
Capacidade	3.5 m³ de volume
Altura de abastecimento	3385mm
Altura de descarregamento:	5000mm
Rosca Transportadora	
Materiais	Cimento, CAI e outros sob consulta
Diâmetro	168mm
Vazão Teórico	20t/h
Kit de Pesagem	
Conjunto de Células de Carga, caixas de junção e indicador de pesagem.	
Painel de Comando	
Tensão	220 ou 380 VAC - Trifásico / 60 Hz

*Cimento com densidade 1,4 t/m³

DESCARREGADOR DE BIG BAG

Perfeito para indústrias que utilizam materiais em pó acondicionados em bags.

Capacidade:
1 Bag de 1500 kg

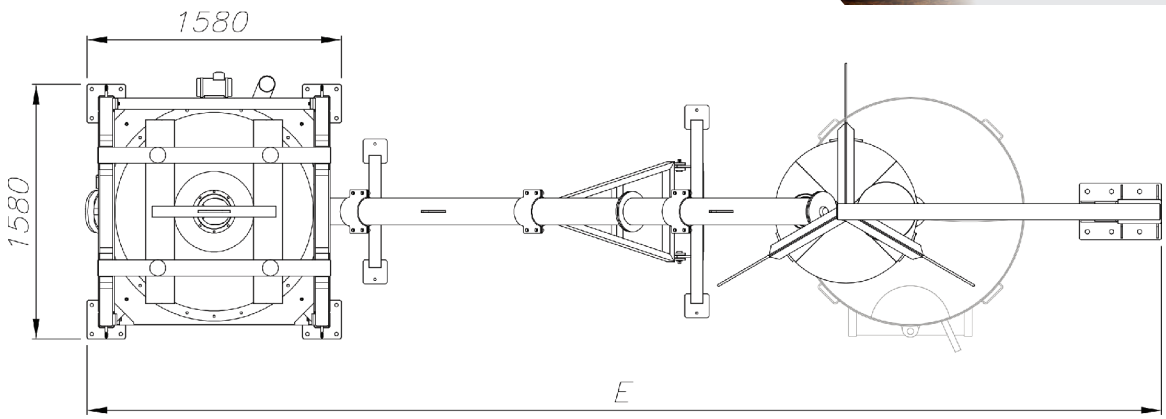

DESCARREGADOR BIG BAG	
Capacidade	1 Bag de 1500 kg
Tamanho máximo	1000 x 1000 mm
Altura	Mínima: 600 mm – Máxima: 1800 mm
Rosca Transportadora	
Materiais	Cimento, cal e outros sob consulta
Diâmetro	114 mm
Vazão teórica	5 t/h
Balança de Cimento	
Modelo DBB-200	200 kg – célula de carga 500 kg
Modelo DBB-500	500 kg – célula de carga 1000 kg
Válvula Borboleta Pneumática	
Ø 8”	
Painel de Comando	
Tensão	220 ou 380 VAC – Trifásico / 60Hz
Vibrador elétrico para auxílio de descarga do bag	
Material de Construção	Aço Carbono
Trave superior com 4 ganchos para fixação das alças do bag	